Standaard frame
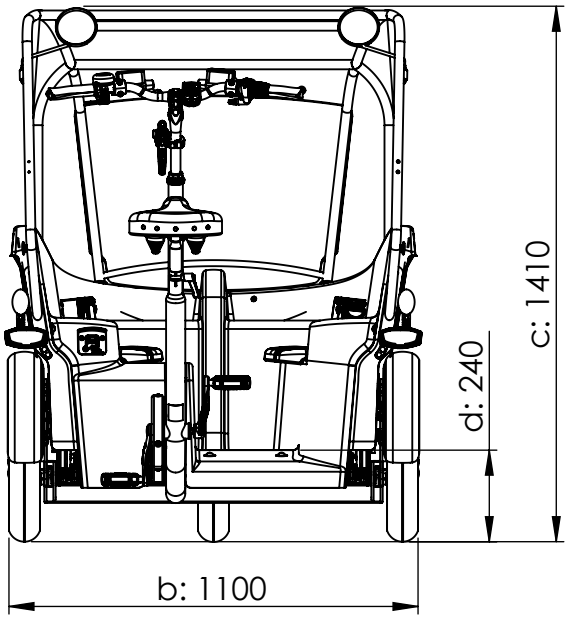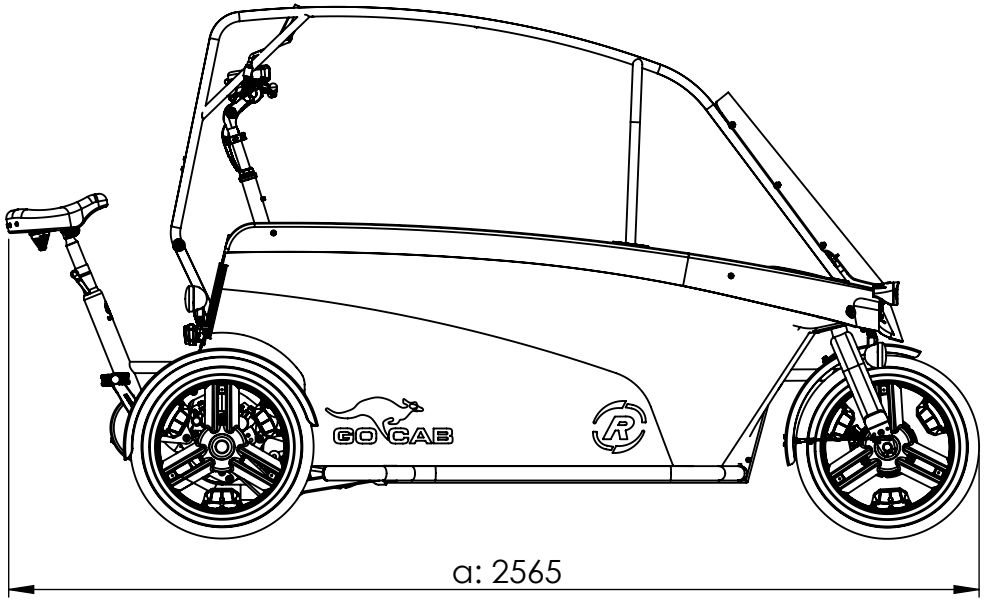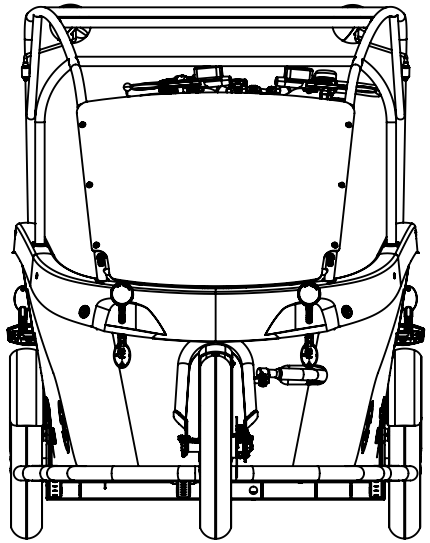
a = maximale lengte 2565 mm
b = maximale breedte 1100 mm
c = hoogte 1410 mm
d = instaphoogte 240 mm